MODULAR SYSTEM

SERIES

INTERRUPTOR DIFERENCIAL 2 POLOS
6KA TIPO AC

ref.200-DIF010
INTERRUPTOR
DIFERENCIAL
2 POLOS
25 A
30mA

ref.200-DIF011
INTERRUPTOR
DIFERENCIAL
2 POLOS
40 A
30mA

ref.200-DIF012
INTERRUPTOR
DIFERENCIAL
2 POLOS
63 A
30mA

ref.200-DIF013
INTERRUPTOR
DIFERENCIAL
2 POLOS
25 A
300mA

ref.200-DIF014
INTERRUPTOR
DIFERENCIAL
2 POLOS
40 A
300mA

ref.200-DIF015
INTERRUPTOR
DIFERENCIAL
2 POLOS
63 A
300mA

CARACTERÍSTICAS GENERALES

- Disparo instantáneo
- Tensión nominal: Un 240/415V, 50/60 Hz
- Sensibilidad nominal tl, n (A) 30mA - 300mA
- Sensibilidad AC y DC pulsante
- Tensión nominal de aislamiento Ui 440V
- Resistencia al impulso de tensión Uimp 4kv
- Poder de corte (Inc=IAc): 6kA
- Vida eléctrica: 8000 maniobras
- Vida mecánica: 20.000 maniobras
- Grado de protección: IP20

3 AÑOS GARANTIA

RoHS 2002/95/EC

Calle los Mecánicos, 5 - 03130 - Pol. Ind. - Santa Pola (Alicante) España
Telf. +34 966 693 404 - atmoss@atmoss.es - **www.atmoss.es**

MODULAR SYSTEM

SERIES

DIMENSIONES

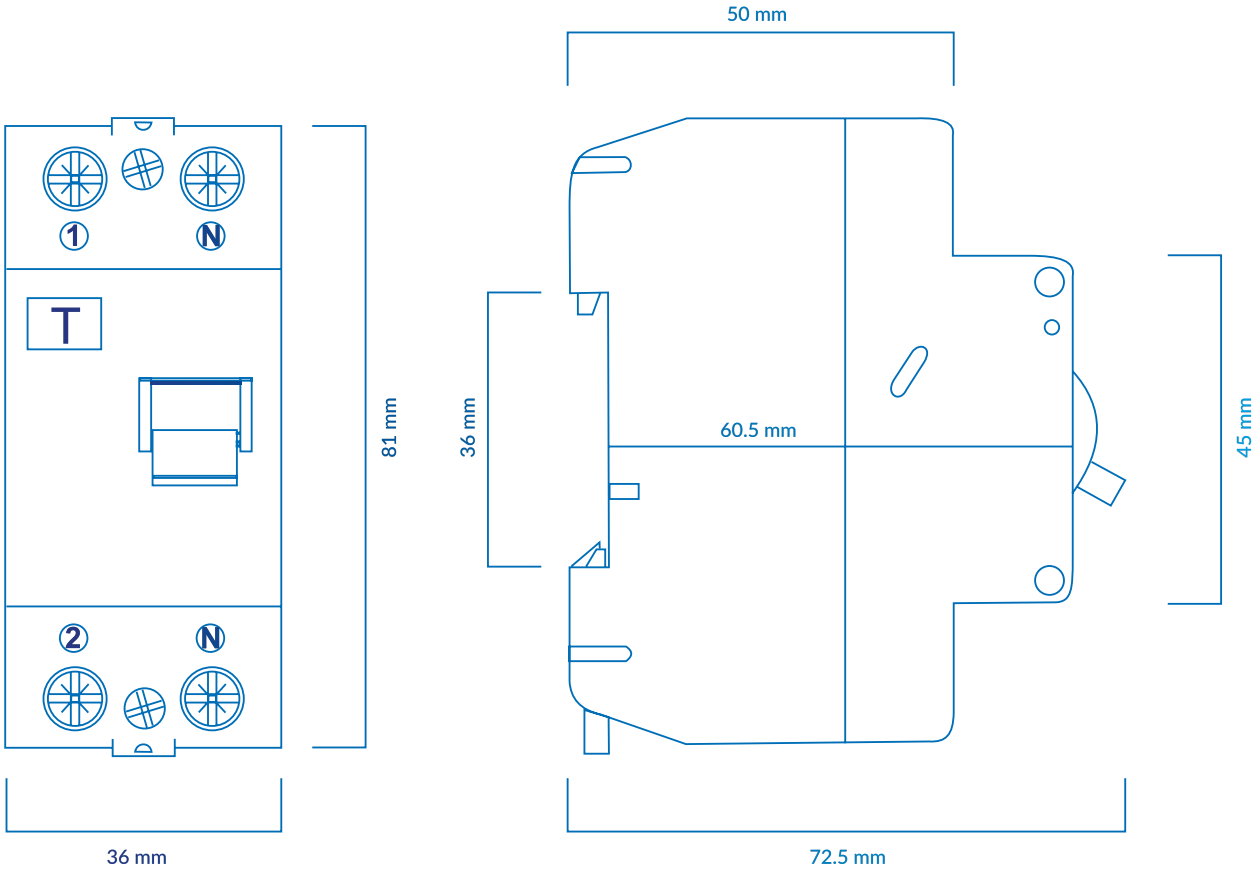

DIAGRAMAS DE CONEXIÓN

2p

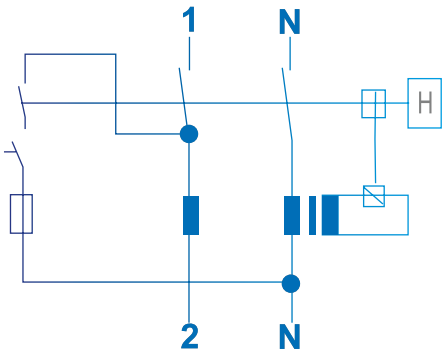

2 AÑOS GARANTIA

RoHS 2002/95/EC

Calle los Mecánicos, 5 - 03130 - Pol. Ind. - Santa Pola (Alicante) España
Telf. +34 966 693 404 - atmoss@atmoss.es - **www.atmoss.es**

ATMOSS ELECTRIC EQUIPMENT S.L.
c/ Mecánicos, 5, Pol. Ind. 2
03130, Santa Pola (Alicante)
ESPAÑA

DECLARACIÓN CE DE CONFORMIDAD

Producto: **MAGNETOTÉRMICOS, MAGNETOTÉRMICOS DPN Y DIFERENCIALES**

Referencia del producto: **SERIES MAG Y DIF**

ATMOSS ELECTRIC EQUIPMENT S.L. declara que el producto mencionado ha sido fabricado de acuerdo con las directivas europeas que se citan a través del cumplimiento de las siguientes normas.:

Nº	Directiva
2006/95/EC	Equipo eléctrico para ser utilizado dentro de unos valores de tensión limitados. Directiva de baja tensión.

Normas: UNE-EN 60898-1: 2004 + A1: 2005 + A1 : 2005 + A11 :2006, UNE EN 61008-1 : 2006

ATMOSS
CIF: B54262662

Marcelo Ferri Sanchis
Gerente

21 de Agosto de 2020

Esta declaración certifica el cumplimiento con las directivas mencionadas sin detallar las características. Deben observarse las indicaciones de seguridad indicadas en las instrucciones de uso del producto y que forman parte del suministro.

CERTIFICADO DE ENSAYO

TEST CERTIFICATE

Nº: 27296CSE.001

Producto **Product**	: **MAGNETOTÉRMICOS, MAGNETORTÉRMICO DPN y DIFERENCIALES** : **CIRCUIT BREAKER, CIRCUIT BREAKER DPN AND RCD**
Marca comercial **Trade Mark**	: **ATMOSS**
Modelo /Tipo Ref. **Model / Type Ref.**	: **SERIES ATM, ATN y ATD**
Fabricante **Manufacturer**	: **ATMOSS ELECTRIC EQUIPMENT, SLU.**
Peticionario **Tested on request of**	: **ATMOSS ELECTRIC EQUIPMENT, SLU.**
Otros datos de identificación - n/s **Full identification of the product - s/n**	: **Magnetotérmicos y diferenciales de instalación fija en armarios de distribución. Equipo con envolvente aislante. Prototipo.** : **Circuit breaker and RCD for fixed installation in electrical box. Equipment with insulating enclosure. Prototype.**
Norma(s) de referencia **Standard(s)**	: **UNE EN 60898-1 :2004 + A1 :2005 + A11 : 2006 + UNE EN 61008-1 : 2006**
Certificado basado en el informe **Test certificate based on the test report**	: **Nº. 27296ISE.001 DE FECHA / dated: 2008-01-14**
Resultado **Summary**	: **CONFORME** : **COMPLIANT**

AT4 wireless es un laboratorio de ensayo competente para la realización de los ensayos objeto del presente informe.
AT4 wireless is a testing laboratory competent to carry out the tests described in the report.

Nota: Este certificado de ensayo sólo es aplicable a los objetos sometidos a ensayo cuya identificación se recoge en el apartado 4.3. del informe en que se basa, ensayados en el modo y fecha(s) declaradas en el apartado 5.1 y 5.2 del mismo informe. Por tanto, no implica una certificación de la producción.
Note: This test certificate is only applicable to the unit(s) of the product submitted, shown in the reference report (clause 4.3), tested and used in the mode and date shown in clauses 5.1 and 5.2 of the mentioned test report.. It does not imply a certification of the production.

Málaga, a 2008.02.15

Centro de Tecnología de las Comunicaciones, S.A.

José Mª Fernández
Consultor SE
ES Consultant